第51回　中国地区高等専門学校　体育大会　成績表
ーソフトテニス　男子個人戦ー

男子個人戦

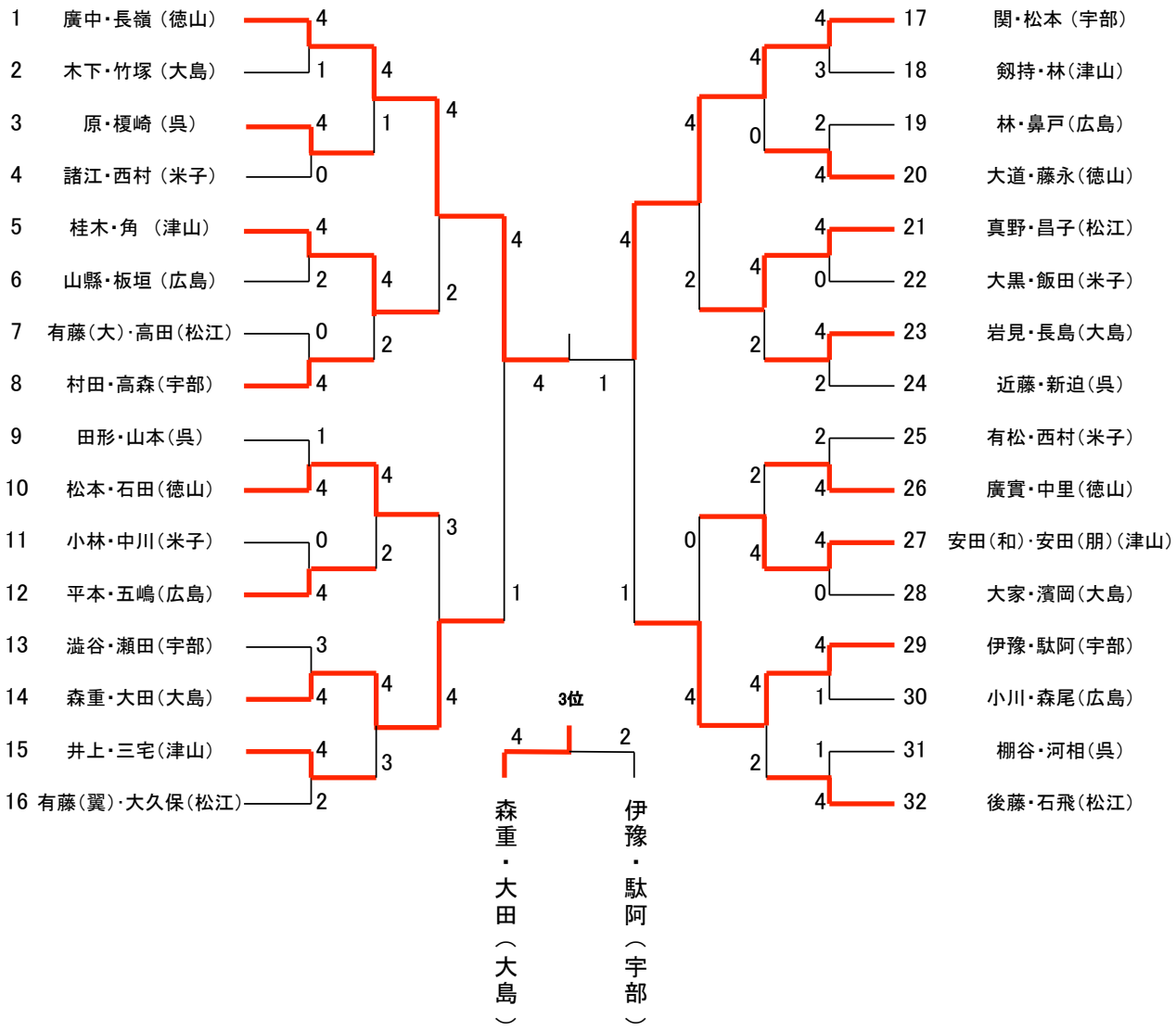

宇部工業高等専門学校