女子ダブルス

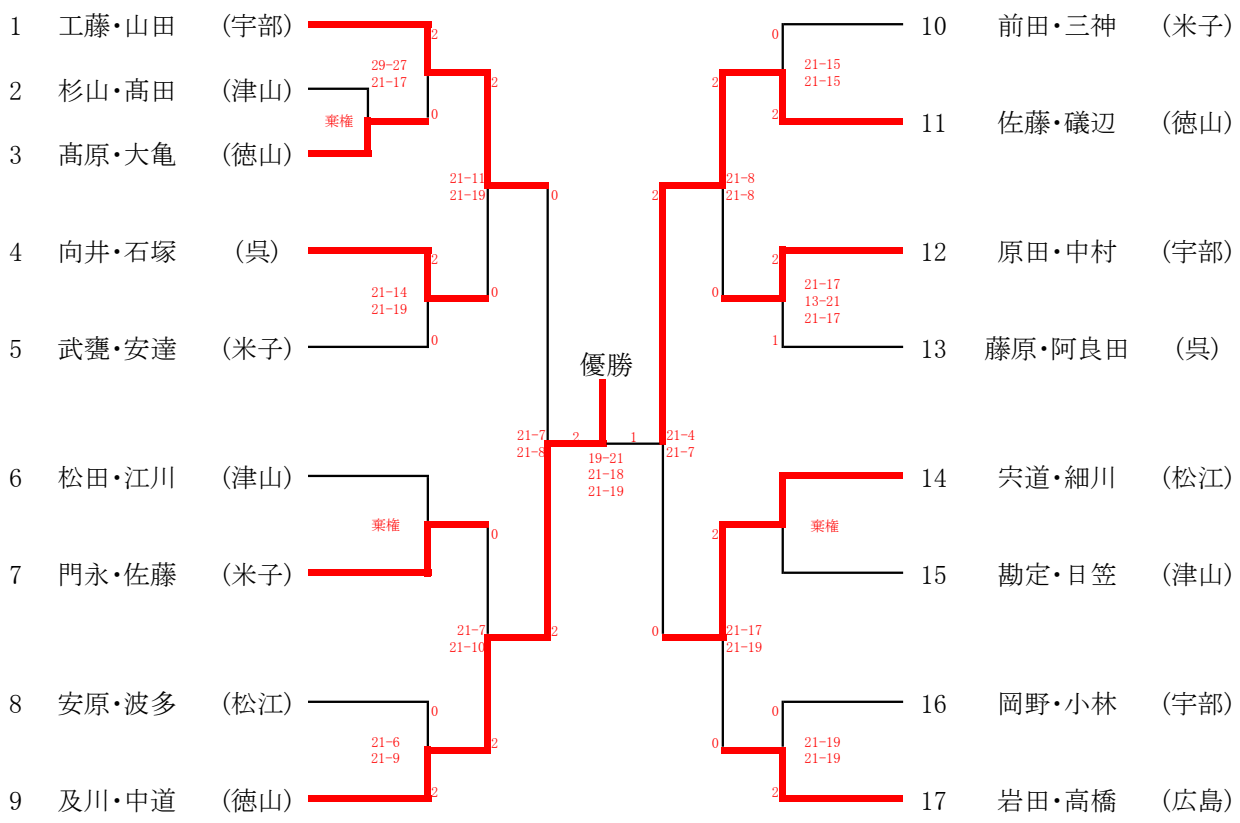
1 工藤・山田 (宇部)
2 杉山・髙田 (津山)
3 髙原・大亀 (徳山)
4 向井・石塚 (呉)
5 武甕・安達 (米子)
6 松田・江川 (津山)
7 門永・佐藤 (米子)
8 安原・波多 (松江)
9 及川・中道 (徳山)
10 前田・三神 (米子)
11 佐藤・礒辺 (徳山)
12 原田・中村 (宇部)
13 藤原・阿良田 (呉)
14 宍道・細川 (松江)
15 勘定・日笠 (津山)
16 岡野・小林 (宇部)
17 岩田・高橋 (広島)
優勝
29-27
21-17
棄権
21-11
21-19
21-14
21-19
21-7
21-8
棄権
21-7
21-10
21-6
21-9
21-7
21-8
19-21
21-18
21-19
21-4
21-7
21-8
21-8
21-15
21-15
21-17
13-21
21-17
棄権
21-17
21-19
21-19
21-19